This is a free page sample. Access the full version online.

National Standards Authority of Ireland

IRISH STANDARD

I.S. EN 1035:1999

ICS 59.140.40

National Standards
Authority of Ireland
Dublin 9
Ireland

Tel: (01) 807 3800
Tel: (01) 807 3838

TANNERY MACHINES - MOVING PLATEN

MACHINERY - SAFETY REQUIREMENTS

This Irish Standard was published under the authority of the National Standards Authority of Ireland and comes into effect on:

March 19, 1999

NO COPYING WITHOUT NSAI PERMISSION EXCEPT AS PERMITTED BY COPYRIGHT LAW

© NSAI 1999

Price Code L

Údarás um Chaighdeáin Náisiúnta na hÉireann

This is a free page sample. Access the full version online.

This is a free page sample. Access the full version online.

EUROPEAN STANDARD

NORME EUROPÉENNE

EUROPÄISCHE NORM

EN 1035:1998/AC

July 2002
Juillet 2002
Juli 2002

ICS 59.140.40

English version
Version Française
Deutsche Fassung

Tannery machines - Moving platen machinery - Safety requirements

Machines de tannerie - Machines à plateaux mobiles - Prescriptions de sécurité

Gerberei-Maschinen - Maschinen mit beweglichen Platten - Sicherheitsanforderungen

This corrigendum becomes effective on 24 July 2002 for incorporation in the three official language versions of the EN.

Ce corrigendum prendra effet le 24 juillet 2002 pour incorporation dans les trois versions linguistiques officielles de l'EN.

Die Berichtigung tritt am 24.Juli 2002 zur Einarbeitung in die drei offiziellen Sprachfassungen der EN in Kraft.

EUROPEAN COMMITTEE FOR STANDARDIZATION
COMITÉ EUROPÉEN DE NORMALISATION
EUROPÄISCHES KOMITEE FÜR NORMUNG

Management Centre: rue de Stassart, 36 B-1050 Brussels

© 2002 CEN All rights of exploitation in any form and by any means reserved worldwide for CEN national Members.
Tous droits d'exploitation sous quelque forme et de quelque manière que ce soit réservés dans le monde entier aux membres nationaux du CEN.
Alle Rechte der Verwertung, gleich in welcher Form und in welchem Verfahren, sind weltweit den nationalen Mitgliedern von CEN vorbehalten.

Ref. No. EN 1035:1998/AC:2002 D/E/F

This is a free page sample. Access the full version online.

English version

Figure 4 has to be re-numbered “Figure 4A” and a new Figure 4B has to be added as follows:

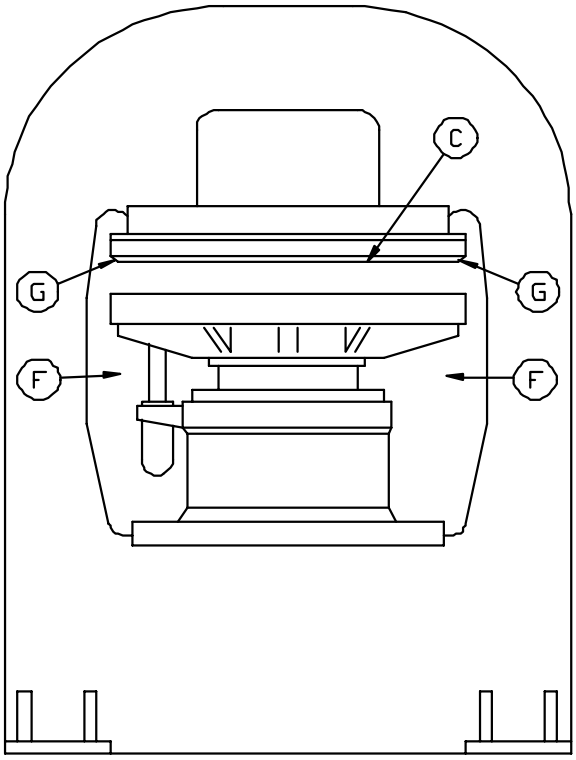

Figure 4A

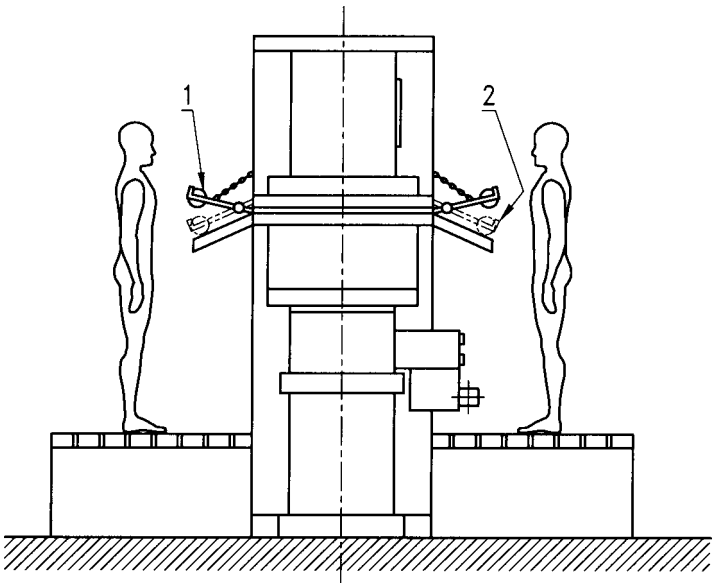

Key
1 Open position
2 Closed position

Figure 4B

Figure 4 - Platen ironing and embossing machines with vertical movement

This is a free page sample. Access the full version online.

Version française

La Figure 4 doit être renommée “Figure 4A” et une nouvelle Figure 4B doit être ajoutée comme suit:

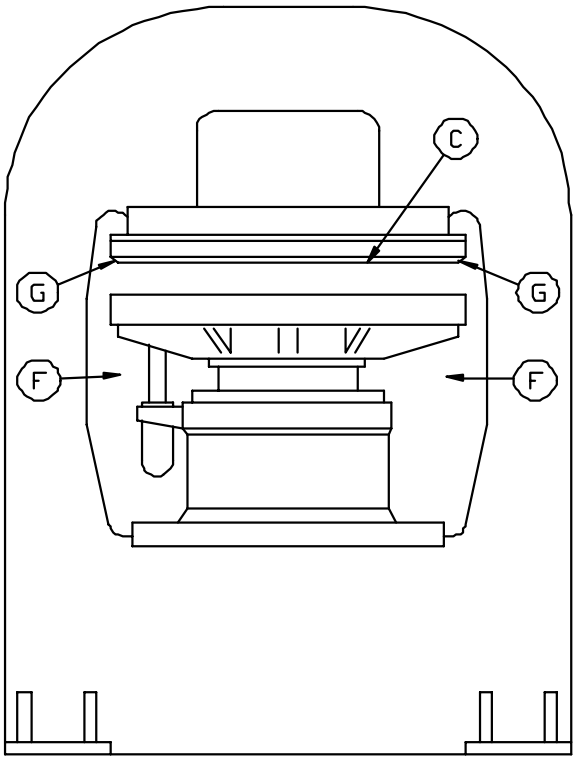

Figure 4A

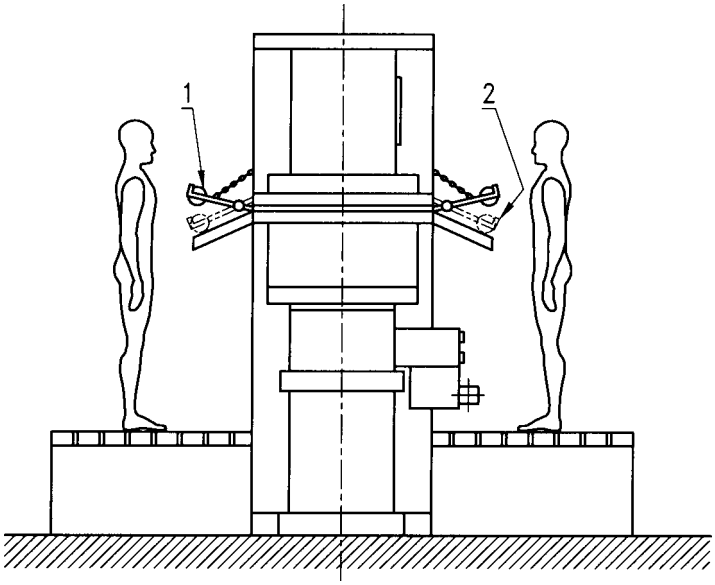

Légende

1 Position ouverte

2 Position fermée

Figure 4B

Figure 4 - Machines à satiner et à imprimer à mouvement vertical

This is a free page sample. Access the full version online.

Deutsche Fassung

Das Bild 4 ist als “Bild 4A” zu verbessern und ein neues Bild 4B ist wie folgt hinzuzufügen:

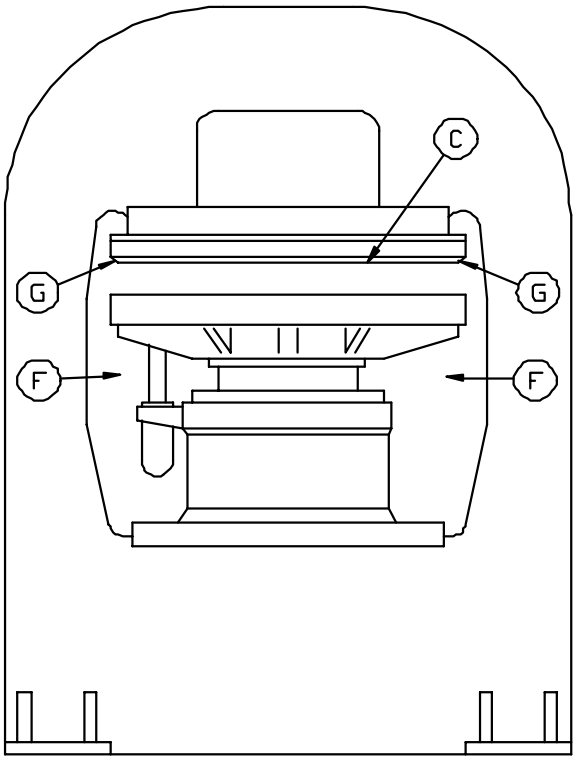

Bild 4A

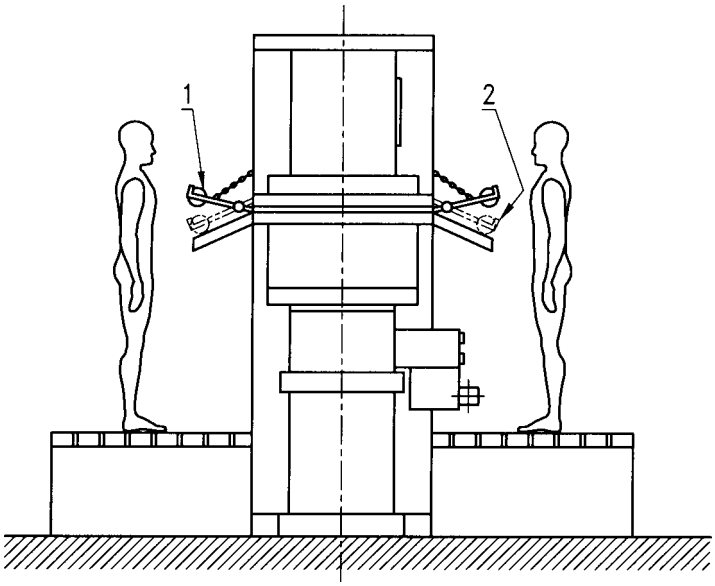

Legende

1 Geöffneter Zustand
2 Geschlossener Zustand

Bild 4B

Bild 4 - Plattenbügel- und Plattenprägemaschine mit vertikaler Bewegung

SAI GLOBAL

This is a free preview. Purchase the entire publication at the link below:

Product Page

Looking for additional Standards? Visit Intertek Inform Infostore

Learn about LexConnect, All Jurisdictions, Standards referenced in Australian legislation