This is a free page sample. Access the full version online.

National Standards Authority of Ireland

IRISH STANDARD

I.S. CEN TS 13001-3-1:2005

ICS 53.020.20

National Standards
Authority of Ireland
Glasnevin, Dublin 9
Ireland

Tel: +353 1 807 3800
Fax: +353 1 807 3838
http://www.nsai.ie

Sales
http://www.standards.ie

CRANES - GENERAL DESIGN - PART 3-1: LIMIT STATES AND PROOF OF COMPETENCE OF STEEL STRUCTURES

This Irish Standard was published under the authority of the National Standards Authority of Ireland and comes into effect on:

March 24, 2005

NO COPYING WITHOUT NSAI PERMISSION EXCEPT AS PERMITTED BY COPYRIGHT LAW

© NSAI 2005

Price Code U

Údarás um Chaighdeáin Náisiúnta na hÉireann

This is a free page sample. Access the full version online.

This is a free page sample. Access the full version online.

EUROPEAN STANDARD

NORME EUROPÉENNE

EUROPÄISCHE NORM

CEN/TS 13001-3-1:2004/AC

July 2006
Juillet 2006
Juli 2006

ICS 53.020.20

English version
Version Française
Deutsche Fassung

Cranes - General design - Part 3-1: Limit states and proof of competence of steel structures

Appareils de levage à charge suspendue - Conception générale - Partie 3-1: Etats limites et vérification d'aptitude des structures métalliques

Krane - Konstruktion allgemein - Teil 3-1: Grenzzustände und Sicherheitsnachweis von Stahltragwerken

This corrigendum becomes effective on 5 July 2006 for incorporation in the three official language versions of the EN.

Ce corrigendum prendra effet le 5 juillet 2006 pour incorporation dans les trois versions linguistiques officielles de la EN.

Die Berichtigung tritt am 5.Juli 2006 zur Einarbeitung in die drei offiziellen Sprachfassungen der EN in Kraft.

EUROPEAN COMMITTEE FOR STANDARDIZATION
COMITÉ EUROPÉEN DE NORMALISATION
EUROPÄISCHES KOMITEE FÜR NORMUNG

Management Centre: rue de Stassart, 36 B-1050 Brussels

© 2006 CEN All rights of exploitation in any form and by any means reserved worldwide for CEN national Members.
Tous droits d'exploitation sous quelque forme et de quelque manière que ce soit réservés dans le monde entier aux membres nationaux du CEN.
Alle Rechte der Verwertung, gleich in welcher Form und in welchem Verfahren, sind weltweit den nationalen Mitgliedern von CEN vorbehalten.

Ref. No.:CEN/TS 13001-3-1:2004/AC:2006 D/E/F

This is a free page sample. Access the full version online.

English version

Replace in the complete document (incl. formula, tables, figures, titles) "γ_{mf}" and "γ_{MF}" by "γ_{Mf}"

Contents
Delete “Annex ZA”

Introduction
Replace “EN 1070” by “EN ISO 12100-1”

Clause 1, note
Replace "prCEN/TS 13001-3-1" by "CEN/TS 13001-3-1"

Clause 2
Replace normative reference "EN 1990-1:2002, Eurocode - Basic of structural design" by "EN 1990:2002, Eurocode - Basis of structural design"

Clause 3.1
Replace "EN 292-1" by "EN ISO 12100-1", "EN 292-2" by "EN ISO 12100-2" and "EN 1990-1" by "EN 1990"
Delete "EN 1070"

Annex A
Modify title to read **"Values of inverse slope m of σ/N – curve and the value of the characteristic stress range $\Delta\sigma_c$, $\Delta\tau_c$"**

Table A.3, case 24
The figure shall be replaced by

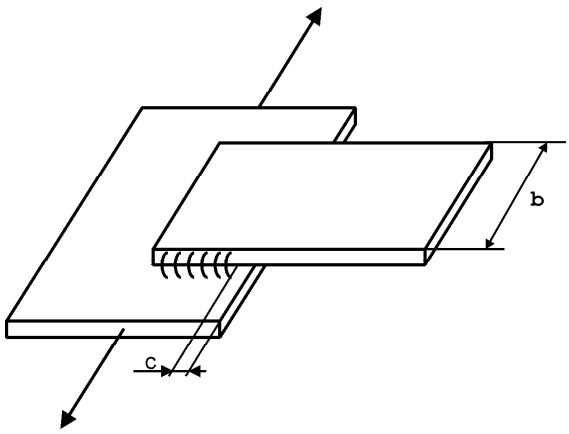

Annex B
Add the table title "Table B.1 — S-classes"

Annex E
Tables E.1 and E.2
In the table titles replace "permissible stress range" by "characteristic stress range"

This is a free page sample. Access the full version online.

Deutsche Fassung

Ersetze im gesamten Dokument (einschließlich Formeln, Tabellen, Bilder, Titeln) "γ_{mf}" und "γ_{MF}" durch "γ_{Mf}"

Einleitung
Ersetze „EN 1070“ durch „EN ISO 12100-1“

Inhalt
Tabellen
Ergänze "Tabelle B.1"
Passe die Änderung des Titels von Tabelle E.1 und E.2 an

Abschnitt 1, Anmerkung
Ersetze "prCEN/TS 13001-3-1" durch "CEN/TS 13001-3-1"

Abschnitt 3.1
Ersetze "EN 292-1" durch "EN ISO 12100-1" und "EN 292-2" durch "EN ISO 12100-2"
Entferne "EN 1070"

Abschnitt 4.1.1
Tabelle 3
Ersetze im Tabellenkopf "qi" durch "q_i"

Tabelle 4
Ersetze in der Tabellenüberschrift "∑qi" durch "$\sum q_i$"

Anhang A
Ersetze die Überschrift durch "**Werte der inversen Steigung m der Wöhlerlinie zulässiger charakteristischer Wert der Schwingbreite $\Delta\sigma_c$, $\Delta\tau_c$**"

Tabelle A.1, Zeile 2 bis 4
Ersetze "fy" durch "f_y"

Tabelle A.1 *(abgeschlossen)*
Ersetze im Tabellenkopf "Konstruktionselement" durch "Konstruktionsdetail"

Tabelle A.2, Zeile 6, Spalte "Anforderungen"
Ersetze "5.2.2.3" durch "5.2.3.3"

Tabelle A.3, Zeile 4, Spalte "$\Delta\sigma_c$, $\Delta\tau_c$ (N/mm^2)"
Ersetze "M = 3" durch "m = 3"

Tabelle A.3, Zeile 4, Spalte "Anforderungen"
Ersetze die Formel $e < 2 \cdot t_2 + 10\ \text{mm}$ über "Sonderbedingungen" durch $t_2 - t_1 \leq 10\ \text{mm}$

Tabelle A.3, Zeile 15, Spalte "Konstruktionsdetail"
Ersetze "1 ≤ 50 mm" durch " l ≤ 50 mm", "50 mm < 1 ≤ 100 mm" durch "50 mm < l ≤ 100 mm und "1 > 100 mm" durch " l > 100 mm"

This is a free page sample. Access the full version online.

Tabelle A.3, Zeile 24
Ersetze das Bild durch

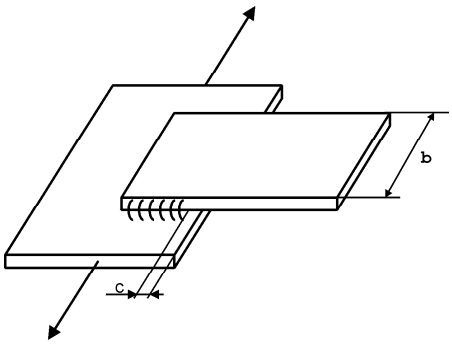

Anhang B
Füge den Tabellentitel ein: "Tabelle B.1 — S-Klassen"

Anhang E
Tabellen E.1 und E.2
Ersetze in den Tabellentiteln "zulässige Schwingungsbreite" durch "charakteristische Schwingungsbreite"

SAI GLOBAL

This is a free preview. Purchase the entire publication at the link below:

Product Page

Looking for additional Standards? Visit Intertek Inform Infostore

Learn about LexConnect, All Jurisdictions, Standards referenced in Australian legislation